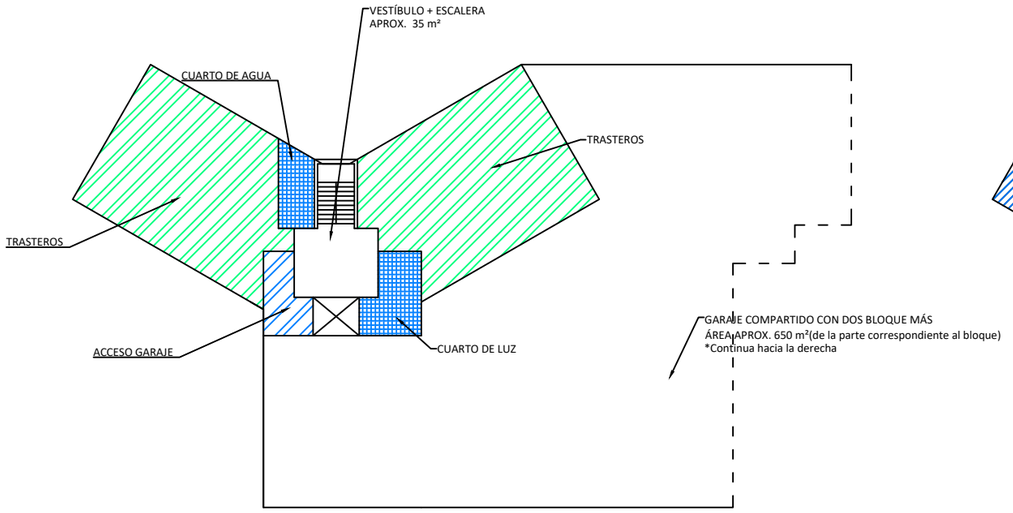

PLANTA DE GARAJE - TRASTEROS
-1

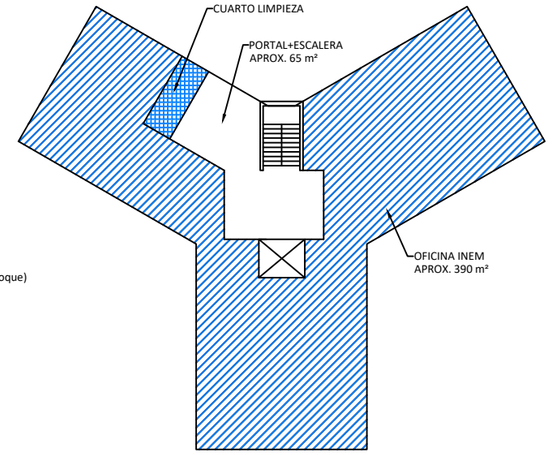

PLANTA DE ACCESO - OFICINA INEM
BAJA

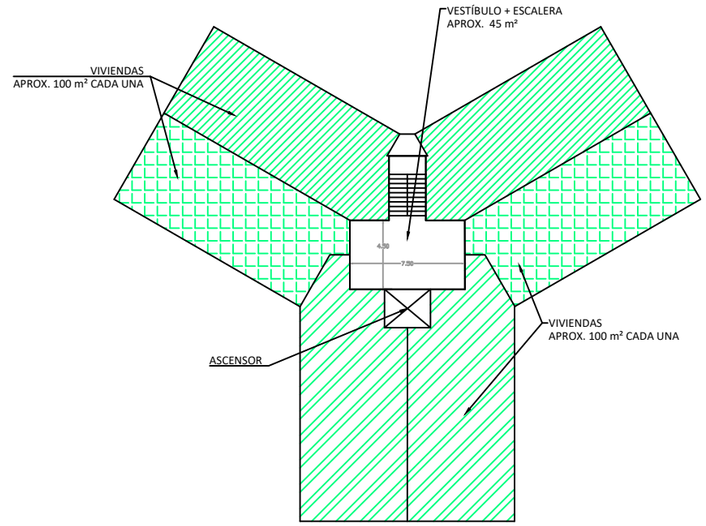

PLANTA DE VIVIENDAS
1, 2, 3, 4 Y 5

